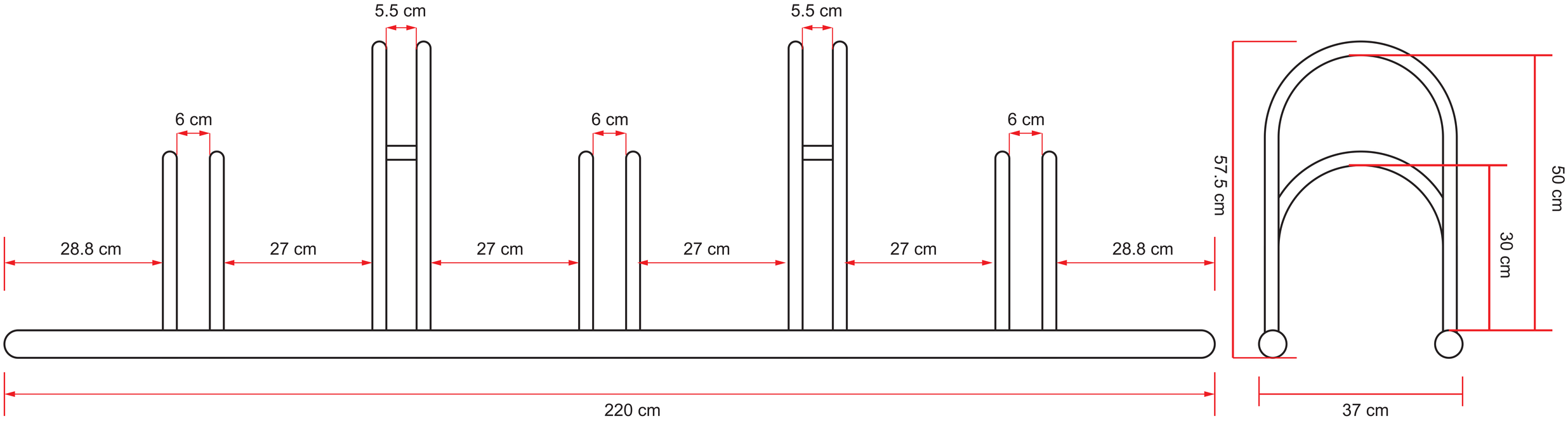ที่จอดจักรยาน 5 ช่อง 37x57.5x220 ซม.